Schmierstoffe für Speditionen

LUBRICANTS.
TECHNOLOGY.
PEOPLE.

FUCHS

LUBRICANTS. TECHNOLOGY. PEOPLE.

Wir konzentrieren uns ausschließlich auf hochwertige Schmierstoffe und verwandte Spezialitäten.

Wir entwickeln innovative und ganzheitliche Lösungen für vielfältigste Anwendungen.

Wir schätzen das hohe Engagement unserer Mitarbeiterinnen und Mitarbeiter sowie den vertrauensvollen Umgang miteinander.

Zahlen und Fakten

Firma: FUCHS SCHMIERSTOFFE GMBH, ein Unternehmen der FUCHS Gruppe
Firmensitz: Mannheim
Produktprogramm: ein Vollsortiment von mehr als 2.000 Produkten und 6.000 Artikeln
Zertifizierungen: DIN ISO/TS 16949, DIN ISO 14001, BS OHSAS 18001, ISO 50001, KTA 1401
Referenzen: einer der führenden Schmierstoff-Erstausrüster der deutschen Automobilindustrie

Seit mehr als 85 Jahren entwickelt, produziert und vertreibt FUCHS hochwertige Schmierstoffe und verwandte Spezialitäten – für nahezu alle Anwendungsbereiche und Branchen. Mit über 100.000 Kunden und 57 Gesellschaften weltweit ist die FUCHS Gruppe der führende unabhängige Anbieter von Schmierstoffen.

Deutschlandweit engagiert sich ein Team von mehr als 800 Spezialisten für die Zufriedenheit unserer Kunden. Ganz gleich welche Anforderungen sie an uns stellen, wir haben den passenden Schmierstoff für ihre spezifischen Anwendungen und Prozesse. In unserem Technologiezentrum verknüpfen wir interdisziplinäres Know-how schnell und effizient – und arbeiten Tag für Tag an innovativen Schmierstofflösungen für heutige und zukünftige Anforderungen.

FUCHS Schmierstoffe stehen für Leistung und Nachhaltigkeit, für Sicherheit und Zuverlässigkeit, für Effizienz und Kostenersparnis. Sie stehen für ein Versprechen: Technologie, die sich auszahlt.

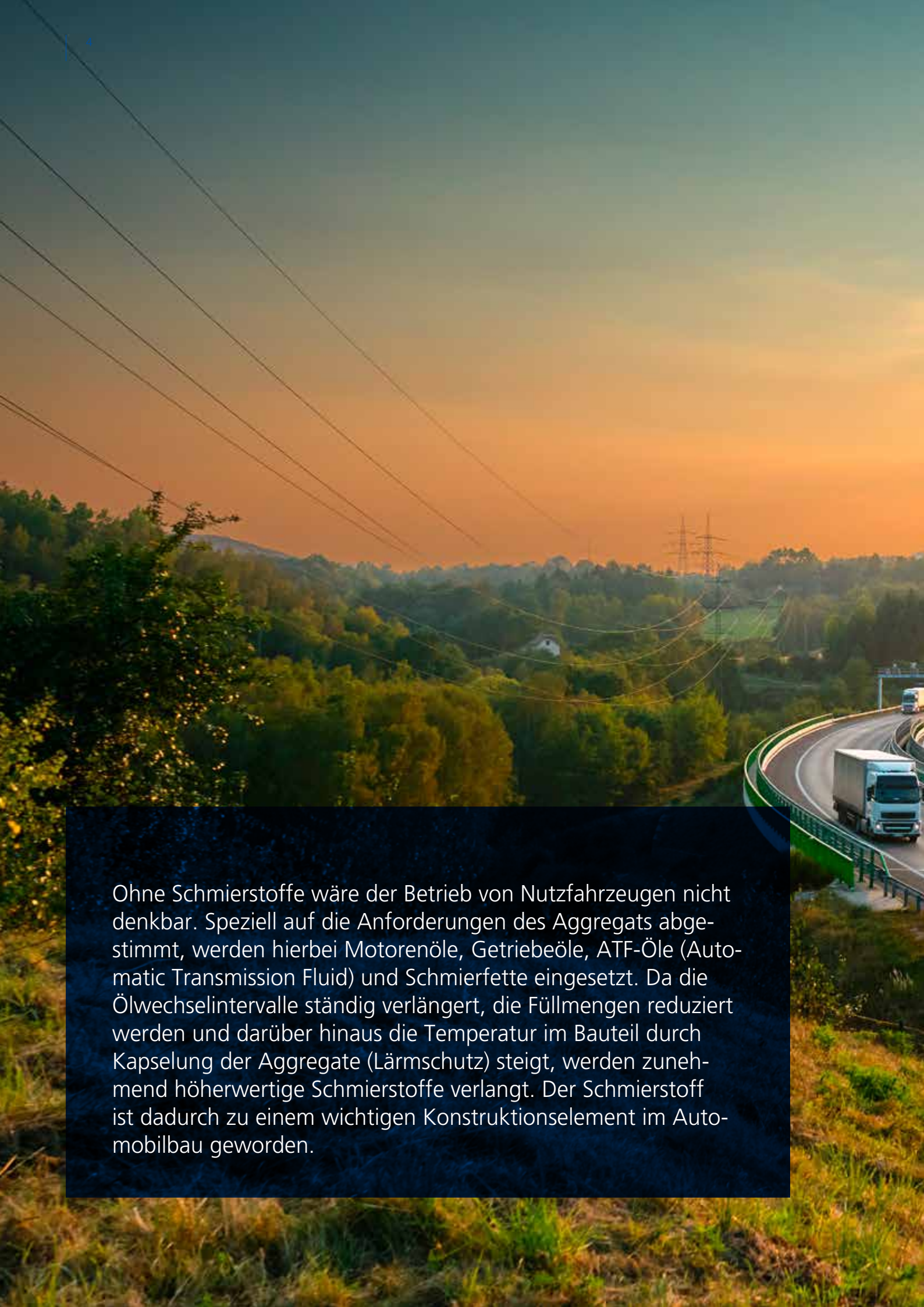

Ohne Schmierstoffe wäre der Betrieb von Nutzfahrzeugen nicht denkbar. Speziell auf die Anforderungen des Aggregats abgestimmt, werden hierbei Motorenöle, Getriebeöle, ATF-Öle (Automatic Transmission Fluid) und Schmierfette eingesetzt. Da die Ölwechselintervalle ständig verlängert, die Füllmengen reduziert werden und darüber hinaus die Temperatur im Bauteil durch Kapselung der Aggregate (Lärmschutz) steigt, werden zunehmend höherwertige Schmierstoffe verlangt. Der Schmierstoff ist dadurch zu einem wichtigen Konstruktionselement im Automobilbau geworden.

Anwendungsgebiete von FUCHS Schmierstoffen in Ihrem Nutzfahrzeug

Kälte- und Klimaanlage:
RENISO Kältemaschinenöle

Zentralhydraulik:
PENTOSIN
Zentralhydrauliköle

Motor:
TITAN Motorenöle

Kühler:
MAINTAIN
Kühlerfrostschutz

Servolenkung:
PENTOSIN Lenkungsöle

LKW-Chassis Wachskonservierung:
ANTICORIT BW-Reihe
ANTICORIT HKW 350 M

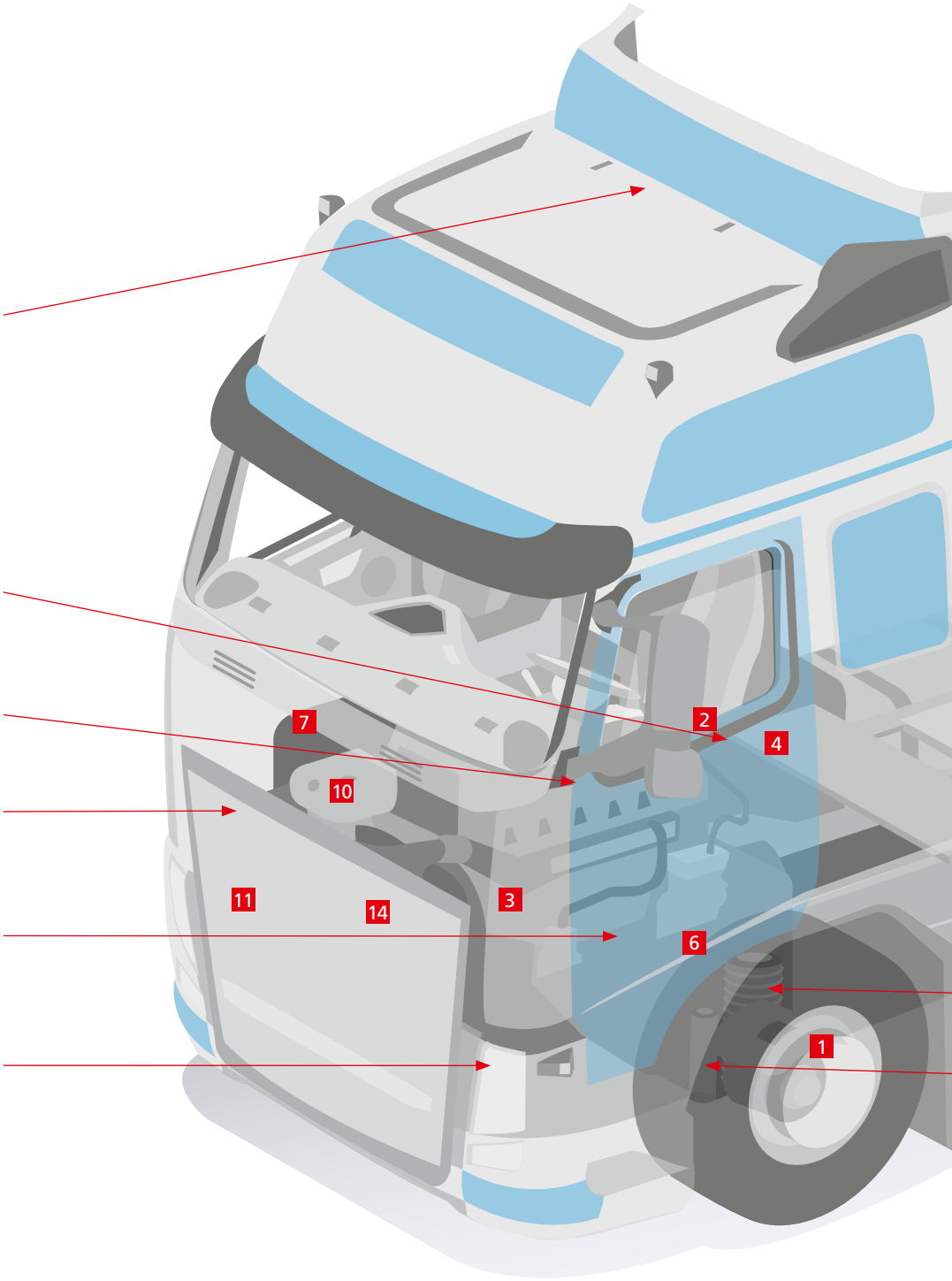

FUCHS entwickelt und produziert nicht nur Motoren- und Getriebeöle. Durch unsere besonders enge Zusammenarbeit mit den führenden Fahrzeugherstellern verstehen wir alle Komponenten des Antriebsstranges und können sie mit entsprechenden Produktlösungen optimal bedienen. Damit entsteht ein abgestimmtes Gesamtpaket über den Antriebsstrang hinaus.

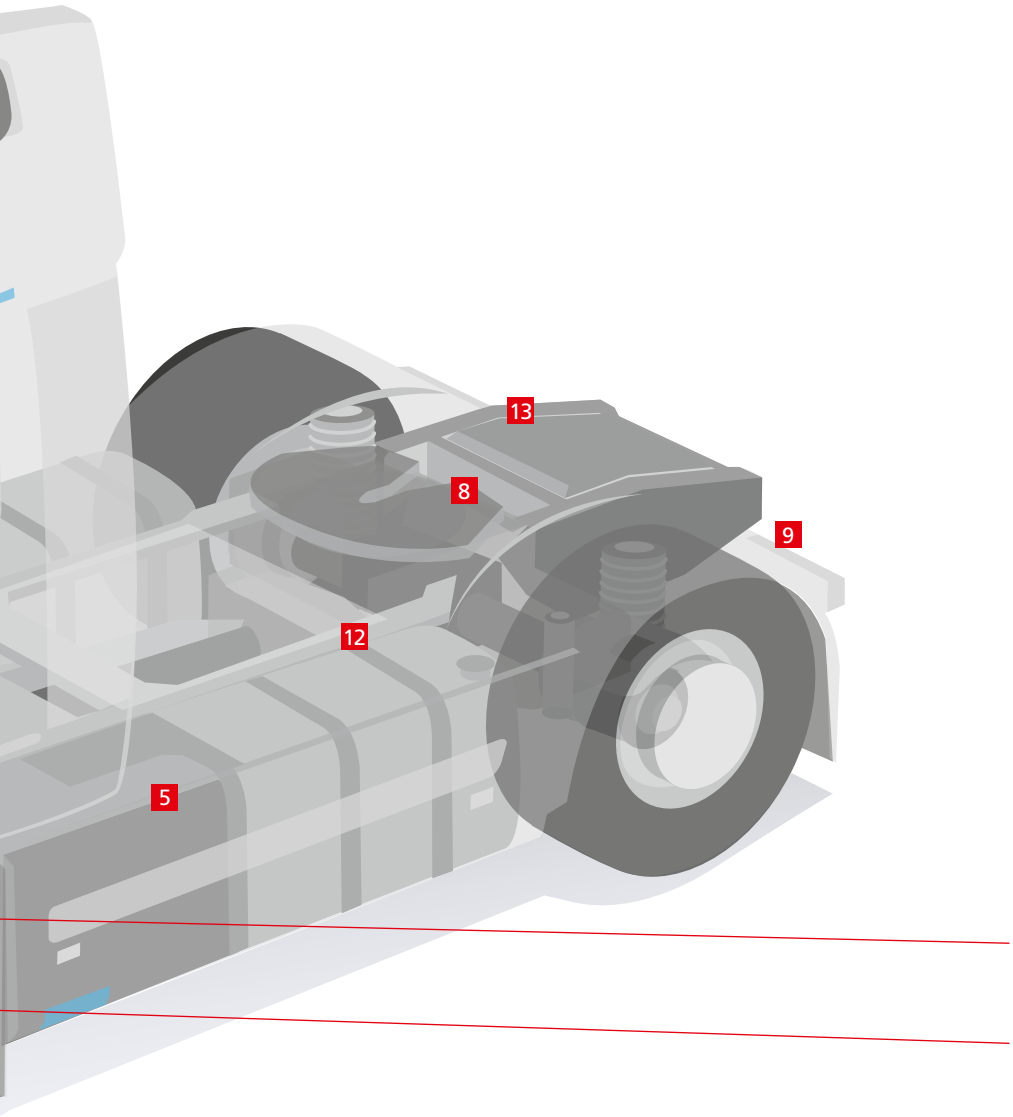

RENOLIT Schmierfette:

1 Radlager
2 Sitzverstellung / Dämpfer
3 Lenksysteme
4 Türschlösser
5 Tankschloss
6 Bremssystem
7 Wischersystem
8 Sattelplatte
9 Trailerstützen
10 Fahrwerksystem
11 Achsschenkelbolzen
12 Zentralschmieranlage
13 Anhängerkupplung
14 Viscolüfter

Stoßdämpfer:
TITAN Stoßdämpferöle

Achsgetriebe:
TITAN Achsgetriebeöle

Getriebe:
TITAN Getriebeöle

MAXIMIEREN SIE DIE VERFÜGBARKEIT – UND MINIMIEREN SIE DIE KOSTEN

Für den Betreiber einer LKW-Flotte sind zwei Aspekte von entscheidender Bedeutung: eine jederzeit optimale Verfügbarkeit der Fahrzeuge und möglichst niedrige Betriebskosten. Ausfall- und Standzeiten sowie hohe Kraftstoffkosten beeinträchtigen die Wettbewerbsfähigkeit nachhaltig.

Schmierstoffe von FUCHS, dem weltweit größten unabhängigen Schmierstoff-Spezialisten, helfen Ihrem Unternehmen dabei, in diesen beiden sensiblen Bereichen bessere Resultate zu erzielen.

XTL®-Motorenöle von FUCHS – das rechnet sich für Sie

Das neueste Ergebnis aus unserer Forschung und Entwicklung ist die innovative XTL®-Motorenöltechnologie für Nutzfahrzeuge, die für Ihr Unternehmen besonders interessante Einsparungspotenziale mit sich bringt. Umfangreiche Testreihen – stationär und im Feldversuch – belegen eindrücklich, dass Sie mit XTL® von FUCHS gleich in vier Bereichen erheblich verbesserte Werte erreichen: beim Kraftstoffverbrauch, beim Turbolader-Schutz, bei der Kolbensauberkeit und beim Ölverbrauch.

Bei der Reduzierung des Kraftstoffverbrauchs eröffnen die XTL®-Motorenöle von FUCHS neue Dimensionen. Denn zum ersten Mal wurde die Kraftstoffersparnis durch ein neuentwickeltes Motorenöl nicht nur im Frischölzustand, sondern auch im gealterten Zustand des Motorenöls überprüft.

XTL®-Motorenöle senken Betriebskosten nachhaltig

Wie leistungsfähig die XTL®-Technologie von FUCHS ist, zeigt sich gerade beim Kraftstoffverbrauch. Mit XTL®-Motorenölen konnte der Verbrauch um bis zu 1,0 % gesenkt werden. Das bedeutet eine nachhaltige Reduzierung der Kraftstoffkosten. So sparen Sie jeden Tag und bei jedem gefahrenen Kilometer.

So könnte Ihre Rechnung aussehen:

Spedition im Langstreckenverkehr / Fahrzeuge	Kraftstoffverbrauch / in Liter je 100 km	Jahresfahrleistung / Ölwechselintervall in km	Dieselkraftstoffpreis (Liter) in € ohne MwSt.	Ersparnis mit XTL®-Motorenölen in %	Einsparung Flotte pro Jahr in €
30	35	150.000	0,9**	1,0*	14.175,-
				CO_2-Einsparung ca. 42 t pro Jahr	

* 1% Kraftstoffersparnis mit TITAN CARGO MAXX SAE 5W-30 XTL im OM501 LA FE
** Durchschnittswert 2017

mind. **1 %**

Kraftstoffersparnis
(5W-30 – OM501 LA FE im Vergleich zu Referenzöl SAE 15W-40)

31 %

Ausgezeichnetes Neutralisationsvermögen
(TBN (DIN ISO 3771 / ASTM D2896) im Vergleich zu TITAN CARGO MAXX 10W-40 – XTL®-Generation 1)

30 %

Exzellente Kolbensauberkeit
(ACEA E4 / E6 Limit im OM501 LA)

44 %

Zusätzliche Ölverbrauchs-Reduzierung
(ACEA Limit im OM501 LA)

Motorenöle

Marken-bezeichnung	Beschreibung	Spezifikationen	Freigaben	FUCHS Empfehlungen
		Motorenöle für Nutzfahrzeuge		
TITAN CARGO MAXX SAE 5W-30 XTL® TECHNOLOGY	Premium MAXX Performance Motorenöl der Spitzenklasse mit neuartiger XTL®-Technologie. Speziell entwickelt für Fahrzeuge mit Turboaufladung und modernen Abgasnachbehandlungssystemen. Bietet beste Kaltstarteigenschaften und herausragende Alterungsstabilität für zusätzliche Kraftstoffeinsparung über das gesamte Ölwechselintervall.	ACEA E9/E7/E6/E4 API CJ-4 CAT ECF-3 SCANIA LA	DEUTZ DQC IV-10 LA DETROIT DIESEL 93K218 MACK EO-O PREMIUM PLUS MAN M 3271-1 MAN M 3477 MAN M 3575 MAN M 3677 MB-FREIGABE 228.31 MB-FREIGABE 228.51 MTU DDC TYP 2.1 MTU DDC TYP 3.1 RENAULT RLD-3 SCANIA LDF-4 VOLVO VDS-4	CUMMINS CES 20081 IVECO 18-1804 CLASSE TLS E6
TITAN CARGO MAXX SAE 10W-40 XTL® TECHNOLOGY	Premium MAXX Performance Motorenöl der Spitzenklasse mit neuartiger XTL®-Technologie. Speziell entwickelt für Fahrzeuge mit Turboaufladung und modernen Abgasnachbehandlungssystemen. Bietet sehr gute Kaltstarteigenschaften und herausragende Alterungsstabilität für zusätzliche Kraftstoffeinsparung über das gesamte Ölwechselintervall.	ACEA E9/E7/E6/E4 API CJ-4 JASO DH-2 CAT ECF-3	DETROIT DIESEL 93K218 DEUTZ DQC IV-10 LA MACK EO-O PREMIUM PLUS MAN M 3271-1 MAN M 3477 MAN M 3575 MB-FREIGABE 228.31 MB-FREIGABE 228.51 MTU DDC TYP 2.1 MTU DDC TYP 3.1 RENAULT RLD-3 SCANIA LA VOLVO VDS-4	CUMMINS CES 20081 IVECO 18-1804 CLASSE TLS E9 IVECO 18-1809 CLASSE NG2 VOITH-RETARDER „B“
TITAN CARGO SL SAE 5W-30	Ultra High Performance, extrem kraftstoffsparendes Hochleistungs-Leichtlaufmotorenöl für unterschiedliche NFZ-Dieselmotoren, bietet optimale Kaltstarteigenschaften und niedrigen Ölverbrauch. Speziell für die Wartungsintervallverlängerung entwickelt.	ACEA E7/E4 FORD WSS-M2C212-A1	DEUTZ DQC IV-10 MACK EO-N MAN M 3277 MB-FREIGABE 228.5 MB-FREIGABE 235.28 MTU DDC TYP 3 RENAULT RXD/RLD-2 SCANIA LDF-3 VOITH-RETARDER „B“ VOLVO VDS-3	CUMMINS CES 20077 IVECO 18-1804 CLASSE TFE SCANIA LDF-2

TITAN

Marken-bezeichnung	Beschreibung	Spezifikationen	Freigaben	FUCHS Empfehlungen
TITAN CARGO LA SAE 5W-30	Ultra High Performance, extrem kraftstoffsparendes Motorenöl speziell entwickelt für den Einsatz in NFZ-Fahrzeugen mit Turboaufladung und modernen Abgasnachbehandlungssystemen. Bietet exzellente Kaltstarteigenschaften und einen niedrigen Ölverbrauch.	ACEA E7/E6 API CI-4 JASO DH-2	DEUTZ DQC III-10 LA MACK EO-N MAN M 3271-1 MAN M 3477 MB-FREIGABE 228.51 MTU DDC TYP 3.1 RENAULT RLD-2/RXD/RGD VOLVO VDS-3	CUMMINS CES 20076/7/8
TITAN CARGO LA SAE 10W-40	Ultra High Performance, kraftstoffsparendes Motorenöl speziell entwickelt für den Einsatz in NFZ-Fahrzeugen mit Turboaufladung und modernen Abgasnachbehandlungssystemen. Bietet gute Kaltstarteigenschaften und einen niedrigen Ölverbrauch.	ACEA E9/E7/E6 API CI-4 JASO DH-2	DEUTZ DQC IV-10 LA MACK EO-N MAN M 3271-1 MAN M 3477 MB-FREIGABE 228.51 MTU DDC TYP 3.1 RENAULT RLD-2/RXD/RGD VOLVO VDS-3	CUMMINS CES 20076/7
TITAN CARGO LD3 SAE 10W-40	Ultra High Performance, kraftstoffsparendes Motorenöl für den Einsatz in Scania Euro 6 Fahrzeugen. Speziell entwickelt für verlängerte Wartungsintervalle.	ACEA E7/E4	MACK EO-N MAN M 3277 MB-FREIGABE 228.5 RENAULT RLD-2 SCANIA LDF-3 VOLVO VDS-3	API CF
TITAN CARGO MC SAE 10W-40	Ultra High Performance, kraftstoffsparendes Motorenöl für den Einsatz in unterschiedlichen NFZ-Dieselmotoren auf Basis von MC-Synthese Grundölen. Speziell für die Wartungsintervallverlängerung entwickelt. Gute Kaltstarteigenschaften und niedriger Ölverbrauch.	ACEA E7/E4 API CI-4 GLOBAL DHD-1	CUMMINS CES 20077/8 DETROIT DIESEL 93K215 DEUTZ DQC III-10 MACK EO-M PLUS MACK EO-N MAN M 3277 MB-FREIGABE 228.5 MTU DDC TYP 3 RENAULT RXD/RLD-2 SCANIA LDF-2 VOLVO VDS-3	IVECO 18-1804 SDFG OM-1901A
TITAN CARGO SAE 5W-40	Ultra High Performance, kraftstoffsparendes Motorenöl, speziell für den Einsatz in NFZ-Dieselmotoren mit Wartungsintervallverlängerung, Abgasnachbehandlung und Turboaufladung.	ACEA E9/E7 API CJ-4 CAT ECF-2/ECF-3	DETROIT DIESEL 93K218 DEUTZ DQC II-10 LA FAWDE Q/XC 3135-2007 MACK EO-O PREMIUM PLUS MAN M 3575 MB-FREIGABE 228.31 RENAULT RLD-3 VOLVO VDS-4	CUMMINS CES 20081 DETROIT DIESEL 93K214/93K215
TITAN CARGO SAE 10W-30	Ultra High Performance, kraftstoffsparendes Motorenöl, speziell für den Einsatz in NFZ-Dieselmotoren mit Wartungsintervallverlängerung, Abgasnachbehandlung und Turboaufladung.	ACEA E9 API CJ-4/SN CAT ECF1-a/ ECF-2/ECF-3 JASO DH-2	DEUTZ DQC III-10 LA MACK EO-O PREMIUM PLUS MAN M 3575 MB-FREIGABE 228.31 MTU DDC TYP 2.1 RENAULT RLD-3 VOLVO VDS-4	CUMMINS CES 20081
TITAN CARGO SAE 15W-40	Ultra High Performance, kraftstoffsparendes Motorenöl für den Einsatz in unterschiedlichen NFZ-Dieselmotoren. Speziell entwickelt für Volvo-Modelle mit Wartungsintervallverlängerung, Abgasnachbehandlung und Turboaufladung.	ACEA E9 API CJ-4/CI-4 PLUS/CI-4/SM CAT ECF-2/ECF-3 JASO DH-2	CUMMINS CES 20081 DEUTZ DQC III-10 LA DETROIT DIESEL 93K218 MACK EO-O PREMIUM PLUS MAN M 3575 MB-FREIGABE 228.31 MTU DDC TYP 2.1 RENAULT RLD-3 VOLVO VDS-4	ALLISON C-4

Motorenöle

Marken-bezeichnung	Beschreibung	Spezifikationen	Freigaben	FUCHS Empfehlungen
Motorenöle für Nutzfahrzeuge				
TITAN TRUCK PLUS SAE 15W-40	Super High Performance Motorenöl für den Einsatz in unterschiedlichen Diesel- und Benzinmotoren. Speziell für hoch aufgeladene NFZ-Dieselmotoren. Niedriger Ölverbrauch.	ACEA E7 API CI-4/SL GLOBAL DHD-1 CAT ECF-1-a/ECF-2	CUMMINS CES 20076/7/8 DETROIT DIESEL 93K215 DEUTZ DQC III-10 MACK EO-N MAN M 3275-1 MB-FREIGABE 228.3 MTU DDC TYP 2 RENAULT RLD/RLD-2 VOLVO VDS-3	ALLISON C-4 CAT TO-2 CASE MS 1121 CUMMINS CES 20071/2 IVECO 18-1804 CLASSE T2 E7 NH 330H
Motorenöle für gasbetriebene Nutzfahrzeuge				
TITAN CARGO PRO GAS SAE 10W-40	Premium Performance Motorenöl, extrem kraftstoffsparend, für hoch aufgeladene NFZ-Gasmotoren sowie Dieselmotoren mit Abgasnachbehandlung. Speziell entwickelt für gasbetriebene Fahrzeugen mit und ohne Turboaufladung. Optimale Kaltstarteigenschaften sowie verringerter Schadstoffausstoß. Je nach Motortyp ist bei MAN Gasmotoren ein verlängertes Wechselintervall möglich.	ACEA E9/E7/E6	DEUTZ DQC IV-10 LA MACK EO-N MAN M 3271-3 MAN M 3477 MB-FREIGABE 228.51 RENAULT RLD-2 VOLVO VDS-3	–
Motorenöle für den gemischten Fuhrpark				
TITAN UNIMAX ULTRA MC SAE 10W-40	Premium Performance Motorenöl der Spitzenklasse für NFZ, Arbeitsmaschinen und PKW auf Basis von MC-Synthese Grundölen. Rationalisierungssorte für den gemischten Fuhrpark. Es sind bei vielen Fahrzeugherstellern Wechselintervallverlängerungen möglich. Gute Kaltstarteigenschaften, kraftstoffsparend und niedriger Ölverbrauch.	ACEA E7/B4/B3/A3 API CI-4 GLOBAL DHD-1 JASO DH-1	DETROIT DIESEL 93K215 DEUTZ DQC III-10 MACK EO-M PLUS MAN M 3275-1 MB-FREIGABE 228.3 MB-FREIGABE 229.1 MB-FREIGABE 235.27 MTU DDC TYP 2 RENAULT RLD/RLD-2 VOITH-RETARDER „A" VOLVO VDS-3	ALLISON C-4 CAT ECF-2 CUMMINS CES 20071/2/6/7/8 VW 500 00/501 01/505 00
TITAN UNIMAX PLUS MC SAE 10W-40	Ultra High Performance, kraftstoffsparendes Motorenöl für NFZ, Arbeitsmaschinen und PKW auf Basis von MC-Synthese Grundölen. Rationalisierungssorte für den gemischten Fuhrpark. Es sind bei einigen Fahrzeugherstellern Wechselintervallverlängerungen möglich. Gute Kaltstarteigenschaften und niedriger Ölverbrauch.	ACEA E7/B3/A3 API CH-4	DEUTZ DQC II-10 MAN M 3275-1 MB-FREIGABE 228.3 MB-FREIGABE 229.1 MB-FREIGABE 235.27 MTU DDC TYP 2 RENAULT RD/RD-2 VOITH-RETARDER „A" VOLVO VDS-2	ALLISON C-4 CUMMINS CES 20071/2/6/7 MACK EO-M PLUS
TITAN UNIVERSAL HD SAE 15W-40	High Performance Motorenöl für den Einsatz unter normalen Betriebsbedingungen für den gemischten Fuhrpark. Gutes Leistungsvermögen in Dieselmotoren mit und ohne Turboaufladung.	ACEA A3/B3 API SL	DEUTZ DQC I-02 MB-FREIGABE 228.3 MB-FREIGABE 229.1 MTU DDC TYP	ACEA E2 API CG-4/CF MIL-L-2104 E ALLISON C-4 CASE MS 1120 MACK EO-L MAN 271 NH 330G STEYR A-202 VOLVO VDS VW 501 01/505 00

Getriebeöle

Marken-bezeichnung	Beschreibung	Spezifikationen	Freigaben	FUCHS Empfehlungen
		Getriebeöle für Nutzfahrzeuge		
TITAN CYTRAC TD SAE 75W-90	Premium Performance Getriebeöl für hochbeanspruchte Achs- und Schaltgetriebe in Nutzfahrzeugen auf Basis vollsynthetischer Grundöle. Entwickelt für längste Ölwechselintervalle.	API GL-4/GL-5 API MT-1 SAE J2360 SCANIA STO 1:0 SCANIA STO 2:0A FS	DETROIT DIESEL 93K219.01 MAN 341 TYP Z2 MAN 342 TYP M3 MAN 342 TYP S1 MB-FREIGABE 235.8 VOLVO 97312 ZF TE-ML 02B, 05A, 12L, 12N, 16F, 17B, 19C, 21A	MAN 341 TYP E3
TITAN CYTRAC FE SYNTH SAE 75W-85	Premium Performance Getriebeöl für NFZ-Schaltgetriebe, speziell für die neueste Generation von Mercedes-Benz CO_2 Getrieben, auf Basis vollsynthetischer Grundöle. Ermöglicht höchste Kraftstoffeinsparung durch optimalen Getriebewirkungsgrad. Geeignet für längste Ölwechselintervalle.	API GL-4	MB-FREIGABE 235.16	–
TITAN CYTRAC MB SYNTH SAE 75W-90	Premium Performance Getriebeöl für NFZ-Schaltgetriebe, speziell für die Actros-Baureihe von Mercedes-Benz, auf Basis vollsynthetischer Grundöle. Ermöglicht Kraftstoffeinsparung durch optimalen Getriebewirkungsgrad. Geeignet für längste Ölwechselintervalle.	API GL-4	MAN 341 TYP MB MB-FREIGABE 235.11	ZF TE-ML 08
TITAN CYTRAC ULTRA SYNTH SAE 75W-80	Premium Performance Getriebeöl für NFZ-Schaltgetriebe, speziell für ZF Getriebe mit und ohne Intarder. Ermöglicht Kraftstoffeinsparung durch optimalen Getriebewirkungsgrad. Geeignet für längste Ölwechselintervalle.	API GL-4 VOLVO 97307	MAN 341 TYP Z5 ZF TE-ML 01E, 02E, 16P (ZF001457)	–

Getriebeöle

Marken-bezeichnung	Beschreibung	Spezifikationen	Freigaben	FUCHS Empfehlungen
Getriebeöle für Nutzfahrzeuge				
TITAN CYTRAC MAT SAE 75W-80	Premium Performance Getriebeöl für NFZ-Schaltgetriebe, speziell für manuelle und automatisierte ZF-Schaltgetriebe, auf Basis ausgewählter Grundöle. Ermöglicht Kraftstoffeinsparung durch optimalen Getriebewirkungsgrad. Geeignet für längste Ölwechselintervalle und kompatibel mit Carbon-Synchronisierungen.	API GL-4	MAN 341 TYP Z4 VOLVO 97307 ZF TE-ML 01L, 02L, 16K	–
TITAN CYTRAC LD SAE 75W-80	Ultra High Performance Getriebeöl für verlängerte Ölwechselintervalle in NFZ-Schaltgetrieben mit Intarder sowie angebautem Retarder.	API GL-4	EATON MAN 341 TYP E3	MAN 341 TYP Z3 VOLVO 97305 ZF TE-ML 02D, 08
TITAN CYTRAC HSY SAE 75W-90	Ultra High Performance Getriebeöl für Achs- und Schaltgetriebe in Nutzfahrzeugen auf Basis vollsynthetischer Grundöle.	API GL-4/GL-5	ZF TE-ML 05A, 12L, 12N, 16F, 17B, 19C, 21A (ZF000642)	MAN 341 TYP E3 MAN 341 TYP Z2 MAN 342 TYP M3 MAN M 3343 TYP S JOHN DEERE JDM J11E JOHN DEERE JDM J11G SCANIA STO 1:0 ZF TE-ML 05B, 07, 21B
TITAN GEAR HYP LD SAE 80W-90	Super High Performance Getriebeöl speziell für Mercedes-Benz-Nutzfahrzeugachsen. Bietet hohe thermische Stabilität und Kraftstoffeinsparpotenzial.	API GL-5 API MT-1 SAE J2360 SCANIA STO 1:0	DETROIT DIESEL 93K219.02 MAN 341 TYP GA1 MAN 342 TYP M3 MB-FREIGABE 235.20 ZF TE-ML 05A, 12L, 12M, 16B, 17B, 19B, 21A (ZF000645)	MIL-PRF-2105 E ARVIN MERITOR 0-76-D MACK GO-J JOHN DEERE JDM J11E ZF TE-ML 07A
Getriebeöle für den gemischten Fuhrpark				
TITAN SUPERGEAR MC SAE 80W-90	Super High Performance Getriebeöl für verlängerte Ölwechselintervalle auf Basis von MC-Synthese Grundölen.	API GL-4/GL-5 SCANIA STO 1:0	MAN 341 TYP E2 MAN 341 TYP Z2 MAN 342 TYP M2 MB-FREIGABE 235.0 ZF TE-ML 02B, 05A, 12L, 12M, 16B, 17H, 19B, 21A (ZF000722)	CASE MS 1316 FORD WSP-M2C197-A JOHN DEERE JDM J11E MAN M 3343 TYP M NH 520A SDFG OP 1705 STEYR B-101 VOLVO 97310 ZF TE-ML 07, 08
TITAN SUPERGEAR MC SAE 80W-140	Super High Performance Getriebeöl für verlängerte Ölwechselintervalle auf Basis von MC-Synthese Grundölen.	API GL-4/GL-5 SCANIA STO 1:0	–	JOHN DEERE JDM J11E OPEL 19 42 386 RENAULT VI VOLVO 97310 ZF TE-ML 08
TITAN GEAR LS SAE 90	High Performance LS (Limited Slip) Hypoidgetriebeöl für Achsgetriebe mit oder ohne Selbstsperrdifferenzial.	API GL-5	ZF TE-ML 05C, 12C, 16E, 21C (ZF000651)	MIL-L-2105 D FORD M2C104-A JOHN DEERE JDM J11F NH 520B VOLVO 97310
TITAN GEAR MP SAE 80	High Performance Getriebeöl für synchronisierte und nicht synchronisierte Schaltgetriebe sowie Nebenantriebe, Ritzel und Achsen in Nutzfahrzeugen und PKW.	API GL-4	MB-FREIGABE 235.1 ZF TE-ML 17A (ZF000654)	BMW 81 22 9 407 052 BMW 81 22 9 407 053 FORD M2C9008-A VW TL 726 ZF TE-ML 08
TITAN GEAR HYP SAE 90	High Performance Getriebeöl für hoch belastete Achsgetriebe in Nutzfahrzeugen und PKW.	API GL-5 SAE J306: 85W-90	MAN 342 TYP M1 MB-FREIGABE 235.0 ZF TE-ML 16C, 17B, 19B, 21A (ZF000656)	FORD SR-M2C9102-A JOHN DEERE JDM J11E OPEL 19 42 387 VOLVO 97310 VW TL 727 ZF TE-ML 07, 08

TITAN

Marken-bezeichnung	Beschreibung	Spezifikationen	Freigaben	FUCHS Empfehlungen
		Automatikgetriebeöle		
TITAN ATF 5500	Premium Performance ATF für automatische Kfz-Getriebe. Hervorragende Grundölqualität für beste Kälteeigenschaften und hohe Alterungsstabilität. Dauerstabile Reibwerteigenschaften für hervorragende Kupplungsperformance. Produkteinfärbung: keine.	–	MAN 339 TYP V1 MAN 339 TYP V2 MAN 339 TYP Z3 MAN 339 TYP Z12 MB-FREIGABE 236.9 VOITH 150.014524.xx ZF TE-ML 04D, 14C, 16M, 20C (ZF001797	DEXRON III (H) ALLISON TES 295 ALLISON TES 389 MAN 339 TYP Z4 VOLVO 97341
TITAN ATF 1	Ultra High Performance ATF speziell für den Einsatz in hochbelasteten Stufenautomatikgetrieben sowohl in PKWs als auch in Nutzfahrzeugen. Produkteinfärbung: keine.	–	VOITH 150.014524.xx (max. 180.000 km) ZF TE-ML 04D, 11B, 14B, 16L, 17C (ZF000734)	BMW 83 22 9 407 807 CHRYSLER MS 9602 (ATF +4) CITROËN/PEUGEOT Z 000 169756 DEXRON III JAGUAR JLM 20238 MB 236.11 PORSCHE 999.917.547.00 VW TL 521 62 (G 052 162)
TITAN ATF 4000	Ultra High Performance ATF für automatische Schaltgetriebe und andere ATF-Anwendungen. Lizenziert nach DEXRON III (H). Verbesserte Kälteeigenschaften und Schaltperformance gegenüber DEXRON II. Produkteinfärbung: rot.	–	ALLISON C-4 ALLISON TES 389 DEXRON III (H) MAN 339 TYP L1 MAN 339 TYP V1 MAN 339 TYP Z1 MB-FREIGABE 236.1 MB-FREIGABE 236.9 VOITH H55.6335.xx VOLVO 97341 ZF TE-ML 04D, 14A (ZF000728)	BMW 81 22 9 400 272 BMW 81 22 9 400 275 BMW 81 22 9 407 738 BMW 83 22 0 403 248 BMW 83 22 9 407 765 BMW 83 22 9 407 807 BMW 83 22 9 407 858 BMW 83 22 9 407 859 CAT TO-2 FORD MERCON OPEL 19 40 707 OPEL 19 40 767 VW TL 521 62 (G 052 162) ZF TE-ML 02F, 03D, 09, 11B, 17C

Zentralhydrauliköle / Lenkgetriebeöle

Marken-bezeichnung	Beschreibung	Spezifikationen	Freigaben	FUCHS Empfehlungen
		Zentralhydrauliköl / Lenkgetriebeöl		
PENTOSIN CHF 11S	Premium Performance Lenkungs- und Zentralhydrauliköl mit breitem Einsatzspektrum und Freigabeprofil für verschiedene Hersteller. Produkteinfärbung: grün.	FORD WSS-M2C204-A	CHRYSLER MS-11655B MAN M 3289 MB-FREIGABE 345.0 PSA S71 2710 ZF TE-ML 02K (ZF000832) VW TL 52 146 (G 002 000)	BENTLEY JNV862564F BMW 81 22 9 407 758 BMW 82 11 1 468 041 BMW 83 29 0 429 576 FENDT X 902 011 622 OPEL B 040 0070 PORSCHE 000 043 203 33 SAAB 3032 380 VOLVO 1161529
PENTOSIN CHF 202	Premium Performance Lenkungs- und Zentralhydrauliköl mit breitem Einsatzspektrum und Freigabeprofil für verschiedene Hersteller. Produkteinfärbung: grün.	FORD WSS-M2C204-A2	HYUNDAI 00232-19017 OPEL B 040 2012 VW TL 52 146.01 (G 004 000)	AUDI/VW G 004 012 PORSCHE 000 043 206 56 SAAB 93160548 VOLVO 30741424 LAND ROVER LR003401
PENTOSIN PSF	Super High Performance Lenkgetriebeöl, freigegeben von Mercedes-Benz für PKW und LKW. Produkteinfärbung: keine.	–	MB-FREIGABE 236.3	–
PENTOSIN LHM+	Ultra High Performance Zentralhydrauliköl für den Einsatz im Komfort- und Sicherheitsregelbereich von PSA-Kraftfahrzeugen. Produkteinfärbung: grün-gelb.	–	PSA B71 2710	IVECO 18-1823 MASSEY FERGUSON NH 610A SDFG OF1611S

Biologisch schnell abbaubare Schmierstoffe PLANTO

Marken-bezeichnung	Beschreibung	Spezifikationen	Freigaben	FUCHS Empfehlungen
Biologisch schnell abbaubare Hydrauliköle				
PLANTOSYN 3268* EU Ecolabel DE/027/149	Umweltverträgliches, hochtemperaturstabiles HVI-Mehrbereichs-Hydrauliköl auf der Basis von vollgesättigtem, synthetischem Ester (HEES), übertrifft ISO 15380, biologisch schnell abbaubar nach OECD 301 B >60 %. Ausgezeichnet mit dem EU Ecolabel.	ISO 15380: HEES DIN 51524-3: HVLP DIN 51519: ISO VG 46	FENDT O&K BAUMASCHINEN Ecolabel	BOSCH REXROTH AG CAT BF-1 KRAMER ALLRAD PALFINGER SAUER DANFOSS TIMBERJACK VALMET/KOMATSU FOREST PONSSE
PLANTOSYN 3268 ECO* EU Ecolabel DE/027/160	Umweltverträgliches, universell einsetzbares HVI Mehrbereichshydrauliköl auf Basis teilgesättigter synthetischer Ester (HEES), biologisch schnell abbaubar nach OECD 301 B >60 %, ausgezeichnet mit dem EU Ecolabel.	DIN 51519: ISO VG 46 ISO 3448: ISO VG 46 DIN 51524-2: HLP DIN 51524-3: HVLP ISO 15380: HEES FENDT: KDM 28/2006	FENDT KDM 28/2006 Ecolabel	–
Biologisch schnell abbaubare Schmierfette				
PLANTOGEL ECO 2 S* (synthetische Esterbasis) EU Ecolabel DE/027/114	Umweltschonendes, biologisch schnell abbaubares EP-Schmierfett auf Basis von Lithiumseife und synthetischer Ester zur Schmierung von Wälz- und Gleitlagern. Gut in Zentralschmieranlagen förderbar, ausgezeichnet mit dem EU Ecolabel, NLGI 2, -40 °C bis +120 °C.	–	Ecolabel	–
PLANTOGEL ECO 2 N* (Rapsölbasis) Auch in NLGI 1 lieferbar. EU Ecolabel DE/027/113	Umweltschonendes, biologisch schnell abbaubares Abschmierfett auf Basis von Calciumseife und Rapsöl. Ausgezeichnet mit dem EU Ecolabel, NLGI 2, -20 °C bis +70 °C.	–	Ecolabel	–

*

Schmierfette

Marken-bezeichnung	Beschreibung / Hauptanwendung	Spezifikationen	Freigaben	FUCHS Empfehlungen
RENOLIT CA-LZ Auch in der Spraydose als RENOLIT CA-LZ Spray verfügbar.	Sehr gute Hafteigenschaften, verhindert Verschleiß auch unter extremen Bedingungen, sehr widerstandsfähig gegen Abwaschen durch Wasser von Metalloberflächen, Langzeitschmierung von Kfz und Nfz, Bau-, Industrie- und Landmaschinen. Gebrauchstemperaturbereich von -30 °C bis +120 °C.	KP 2 K-30 ISO-L-X-CCHB 2	–	–
RENOLIT CX-HT 2 Auch für den Einsatz in der FUCHS System-Fettpresse und in NLGI Klasse 0 verfügbar. Außerdem in der Spraydose als RENOLIT UNILOAD verfügbar.	Schmierung hochbelasteter Wälz- und Gleitlager bei hohen Temperaturen und besonders hohen Ansprüchen an Korrosions- und Verschleißschutz, z. B. von Tunnelofenwagen, Baumaschinen oder in Stahlwerken. Gebrauchstemperaturbereich von -20 °C bis +200 °C.	–	–	–
RENOLIT DURAPLEX EP 2 Auch für den Einsatz in der FUCHS System-Fettpresse verfügbar. Auch in NLGI-Klasse 1 und 3 verfügbar.	Wälzlager, Elektromotorlager, Kupplungsausrücklager von z. B. Kranfahrzeugen, Baumaschinen, EUMUCO-Schmiedepressen, Nfz-Radlager, Werkzeugmaschinen. Gebrauchstemperaturbereich von -30 °C bis +160 °C.	–	–	–
RENOLIT FLM 2 Auch für den Einsatz in der FUCHS System-Fettpresse verfügbar. Auch in NLGI-Klasse 0 verfügbar.	Für mechanisch belastete Schmierstellen, Schmierfett mit MoS_2, Land-, Baumaschinen und Nutzfahrzeuge, Steine-, Erden-, Bergbau-, Gummiindustrie, und Betonwerke. Gebrauchstemperaturbereich von -30 °C bis +140 °C.	KPF 2 N-30 ISO-L-X-CDEB 2	MAN 285 Li-PF 2	–
RENOLIT HI-TEMP 220 Auch in Grundölviskositäten von 100 mm^2/s und 460 mm^2/s bei 40 °C verfügbar.	Synthetisches EP-Spezialfett auf Basis einer Lithiumkomplexseife. Gute Tieftemperatureigenschaften und hervorragender Korrosionsschutz. Gebrauchstemperatur von -40 °C bis +140 °C. Zur Schmierung von Wälz- und Gleitlagern über einen weiteren Temperaturbereich, z. B. Motorenlager, Radlagern oder Kardangelenkwellen.	–	–	–

RENOLIT

Marken-bezeichnung	Beschreibung / Hauptanwendung	Spezifikationen	Freigaben	FUCHS Empfehlungen
RENOLIT LX-PEP 2 Auch in NLGI-Klasse 1-2 und 3 verfügbar.	Mehrzweckfett, Elektromotoren, Radlager, Nadelbüchsen in Kardanwellen, Gleitlager, Lüfterfett. Gebrauchstemperaturbereich von -30 °C bis +150 °C.	KP 2 N-30 ISO-L-X-CDEB 2	MAN 284 Li-H 2 MB-FREIGABE 265.1	–
RENOLIT LX-OTP 2	Achsschenkelbolzenschmierung bei MAN. Gebrauchstemperaturbereich von -40 °C bis +160 °C.	–	–	MAN
RENOLIT LZR 000	Fließfett für Zentralschmieranlagen LKW, Nutzfahrzeuge. Gebrauchstemperaturbereich von -40 °C bis +110 °C.	GP 00-000 G-40 ISO-L-X-DBIB 00-000	MAN 283 Li-P 00/000 MB-FREIGABE 264.0	Zentralschmieranlagen der Hersteller: BAIER + KÖPPEL DELIMON LINCOLN SKF LUBRICATION SOLUTIONS WOERNER
RENOLIT LZR 2 H	Hochwertiges Mehrzweckfett, Langzeit-Rostschutz, Dichtfett, Zentralschmieranlagen, Zuckerfabriken, Dachziegelwerke, Papierindustrie, ausgeprägter Korrosionsschutz, verhindert Stillstandskorrosion; hytrelverträglich. Gebrauchstemperaturbereich von -30 °C bis +140 °C.	KP 2 N-30 ISO-L-X-CDIB 2	–	BAIER & KÖPPEL
RENOLIT MP	Mehrzweckfett für Fettschmierstellen an Pkw, Nfz, Arbeitsmaschinen, soweit nicht Dauertemperaturen über 100 °C, sehr niedrige Gleitgeschwindigkeiten oder hohe mech. Beanspruchungen vorliegen. Gebrauchstemperaturbereich von -40 °C bis +120 °C.	KP 2 K-40 ISO-L-X-DCEB 2	MB-FREIGABE 267.0	–
RENOLIT MP PLUS Nur für den Einsatz in der FUCHS System-Fettpresse verfügbar.	Hochwertiges EP-Mehrzweckfett mit guten Hafteigenschaften zur Schmierung von Wälz- und Gleitlagern. Nur in Systemkartuschen verfügbar. Gebrauchstemperaturbereich von -30 °C bis +120 °C.	KP 2 K-30 ISO-L-X-CCEB 2	–	–
RENOLIT MP 150	EP-Radlagerfett auf Basis einer Lithiumseife zur Schmierung von Nutzfahrzeugen von Mercedes-Benz. Gebrauchstemperaturbereich -40 °C bis +120 °C.	–	MB-FREIGABE 267.1	–
RENOLIT MP 735	EP-Mehrzweckfett mit guten Tieftemperatureigenschaften. Gebrauchstemperaturbereich von -40 °C bis +120 °C.	KP 2 K-40 ISO-L-X-DCEB 2	VW TL 735 MAN 283 Li-P 2 STABILUS 100 15883	–
PLANTOGEL ECO 2 S* (synthetische Esterbasis) EU Ecolabel DE/027/114	Umweltschonendes, biologisch schnell abbaubares EP-Schmierfett auf Basis von Lithiumseife und synthetischer Ester zur Schmierung von Wälz- und Gleitlagern. Gut in Zentralschmieranlagen förderbar, ausgezeichnet mit dem EU Ecolabel, NLGI 2, -40 °C bis +120 °C.	–	Ecolabel	–

*

Spezialitäten

Marken-bezeichnung	Beschreibung	Spezifikationen	Freigaben	FUCHS Empfehlungen
		Kühlerfrostschutz		
MAINTAIN FRICOFIN LL	Premium Performance Kühlmittel-zusatz auf Monoethylenglykol-basis. Nitrit-, amin-, phosphat- und silikatfrei. Produkteinfärbung: orange.	ASTM D 3306 TYP I ASTM D 6210 TYP I-FF BS 6580:2010 SAE J814 FORD WSS-M97-B44-D JAGUAR LAND ROVER STJLR.651.5003 FVV Heft R443 KSM 2142 UNE 26-361-88/1	Bez.Reg.Arnsbg. E62.12.22.64-2011-1 CAT / MWM TR 0199-99-2091 DAF 74002 DEUTZ DQC CB-14 MAN 324 TYP SNF MB-FREIGABE 325.3	AFNOR NFR 15-601 TYP I AS/NZS 2108:2004 TYP A ASTM D 4985; SAE J1034 ADE (ATLANTIS DIESEL ENGINES) BAIC GROUP FOTON Q-FPT 2313005-2013 CATERPILLAR MAK A4.05.09.01 CHRYSLER MS 12106 CNH MAT 3624 CUMMINS (ISBe engines at DAF and Leyland) CUMMINS CES 14603, CES 14439 DETROIT DIESEL 93K217 FIAT 9.55523 GM GMW 3420 (6277M) HYUNDAI MS 591-08 JASO M325; JIS K2234 JOHN DEERE JDM H5 KOMATSU AF-NAC (ready mix) (07.892 (2009)) LIEBHERR MD 1-36-130 MACK 014 GS 17009 MAZDA MEZ MN 121 D PSA B 71 5110 RENAULT 41-01-001/- -S TYP D SAAB B 040 1065 SKODA 61-0-0257 TOYOTA TSK 2601G-8A VAUXHALL GME L1301 VW TL 774-D/F (G12+ / different colour) VOLVO 128 6083/002 (=VOLVO TRUCKS, VOLVO CE, von MY 2005, VOLVO PENTA von MY 05/2010)

MAINTAIN

Marken-bezeichnung	Beschreibung	Spezifikationen	Freigaben	FUCHS Empfehlungen
		Kühlerfrostschutz		
MAINTAIN FRICOFIN DP	Ultra High Performance Kühlmittelzusatz auf Monoethylenglykolbasis. Nitrit-, amin- und phosphatfrei. Produkteinfärbung: pink-violett.	AFNOR NF R 15-601 TYP 1 AS/NZS 2108:2004 TYP A ASTM D 3306 TYP I ASTM D 4985 BS 6580:2010 SAE J814 CUMMINS CES 14603	DEUTZ DQC CC-14 MAN 324 TYP Si-OAT MB-FREIGABE 325.5 MB-FREIGABE 325.6	DETROIT DIESEL 93K217 SCANIA TB 1451 VW TL 774-G (G12++)
MAINTAIN FRICOFIN HDD	Ultra High Performance Motoren Kühlmittelkonzentrat auf Basis Mono-Ethylen-Glykol und Low Silicate Technologie. Frei von Aminen und Phosphaten. Produkteinfärbung: gelb.	ASTM D 3306 TYP I ASTM D 4985 ASTM D 6210 TYP I-FF ASTM D 7583 AS/NZS 2108:2004 TYP A BS 6580:2010 SAE J814 CHRYSLER MS 7170 CHRYSLER MS 9769 DETROIT DIESEL 7SE298 FORD ESE-M97B44-A FORD ESE-M97B18-C FORD WSS M97B51-A1 GM 1825M & GM 1899M JIS K2234 MACK 014GS17004	MTU MTL 5048	CASE MS 1710 CAT EC-1 CUMMINS CES 14603 DETROIT DIESEL 93K217 (NOAT) FREIGHTLINER 48-2288D IVECO 18-1830 KENWORTH RO26-170-97 MAN 324 TYP N NEW HOLLAND WSN-M97B18-D PACCAR CS 0185 TOYOTA Motor Corp. RP 329
MAINTAIN FRICOFIN	Super High Performance Kühlmittelzusatz auf Monoethylenglykolbasis. Nitrit-, amin- und phosphatfrei. Produkteinfärbung: blau-grün.	AFNOR NF R 15-601 TYP 1 AS/NZS 2108:2004 TYP A ASTM D 3306 TYP I ASTM D 4985 BS 6580:2010 CUNA NC 956-16 SAE J814 SAE J1034	BMW GS 94000 (BMW N 600 69.0) CAT / MWM TR 0199-99-2091 DEUTZ DQC CA-14 GE JENBACHER TA 1000-0201 MAN 324 TYP NF MAN 324 TYP NF PRITARDER MB-FREIGABE 325.0 MTU MTL 5048 PN-C 40007:2000 VOITH TURBO 172.00225010	DAF 74001 LIEBHERR TLV 035/TLV 23009 A OPEL/GM B 040 0240 VW TL 774-C (G11)

Spezialitäten

MAINTAIN

Marken-bezeichnung	Beschreibung	Spezifikationen	Freigaben	FUCHS Empfehlungen
		Bremsflüssigkeiten		
MAINTAIN DOT 5.1	Ultra High Performance Bremsflüssigkeit für hydraulische Brems- und Kupplungs-systeme in PKW, LKW und Motorrädern.	FMVSS NR. 116 DOT 5.1 ISO 4925 CLASS 3/4/5.1 SAE J 1703/J 1704	–	–
MAINTAIN DOT 4	Super High Performance Bremsflüssigkeit für hydraulische Brems- und Kupplungs-systeme in PKW, LKW und Motorrädern.	FMVSS NR. 116 DOT 3/DOT 4 ISO 4925 CLASS 3/4 SAE J1703/J1704	–	FORD M6C62-A FORD M6C9103-A NH 800A OPEL 19 42 421
		Treibstoffzusatz		
MAINTAIN DIESEL EFFECT	Super High Performance Kraftstoffzusatz zur Verbesserung der Diesel-Kraftstoffei-genschaften, sowohl für die einmalige als auch zur konstanten Behandlung.	–	–	–
MAINTAIN WINTERFIT	Super High Performance Dieselkraftstoff- und Heizölzusatz zum Schutz vor kälte-bedingten Paraffinausscheidungen.	–	–	–

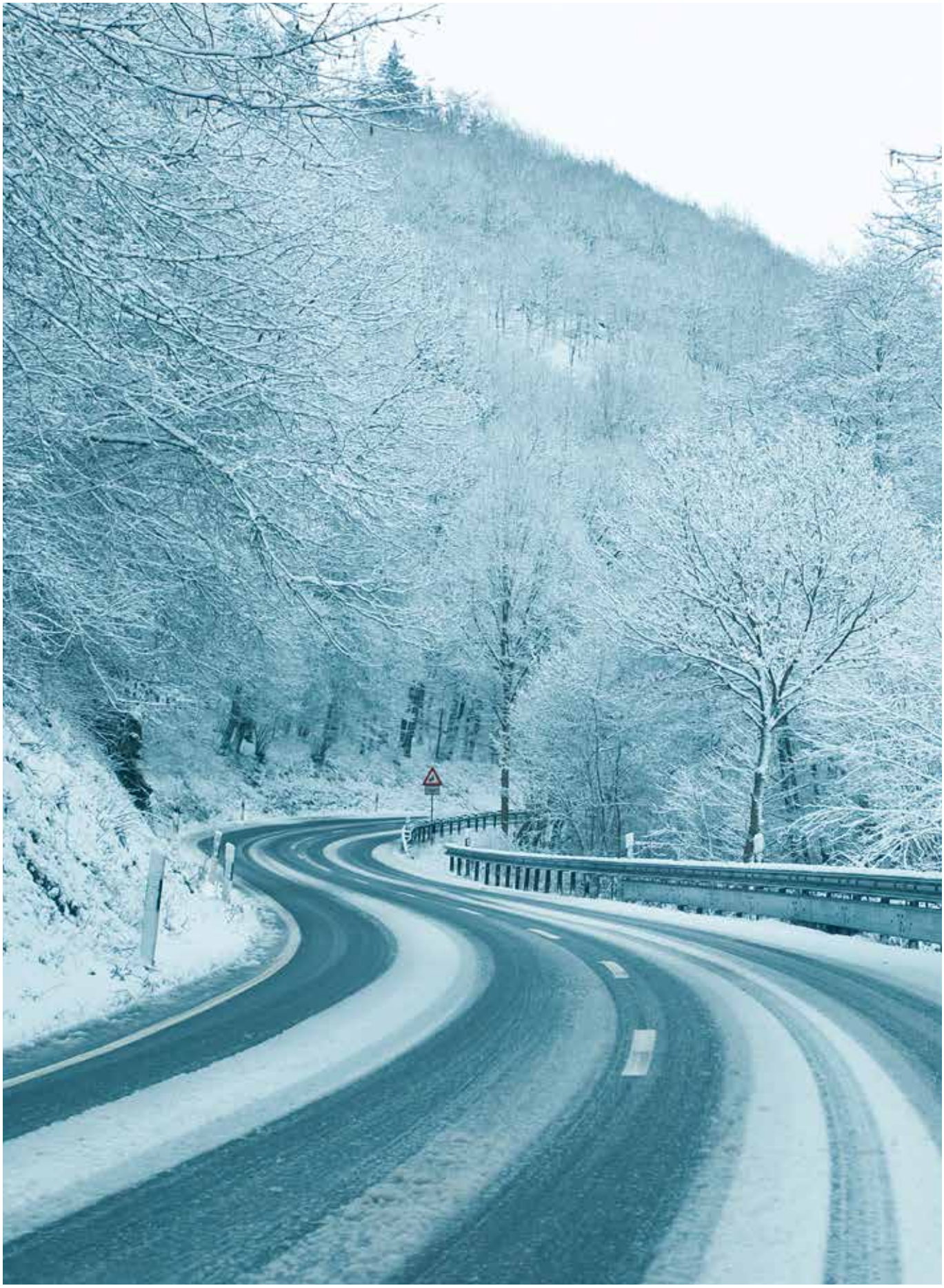

Gute Gründe für Schmierstoffe von FUCHS

1. GARANTIERTE OEM-QUALITÄT

- FUCHS ist der führende Schmierstoff-Partner der Fahrzeughersteller.
- Als Entwicklungspartner der Fahrzeughersteller haben wir immer ein Sortiment mit den neuesten Freigaben und Spezifikationen.
- Die Original-OEM-Qualität schafft Vertrauen.
- Wir kennen heute schon die Entwicklungen von morgen – von diesem Know-how profitieren Sie!

2. INNOVATIVE STÄRKE

- **2001:** TITAN CYTRAC MB SYNTH SAE 75W-90; das erste Nutzfahrzeughandschaltgetriebeöle für Daimler freigegeben nach MB 235.11
- **2010:** Einführung der TITAN CARGO PRO GAS Reihe für längste Wechselintervalle für Gasmotoren im NFZ-Bereich
- **2011:** Vorstellung der exklusiven XTL®-Motorenöltechnologie für Nutzfahrzeuge
- **2014:** Produktqualifizierung für neuste MAN-Spezifikationen MAN M 3677 und M 3377 die für Euro VI-Fahrzeuge benötigt werden
- **2016:** Erweiterung der Leistungsprofile unserer TITAN CARGO MAXX-Reihe mit XTL®-Technologie
- **2017:** Upgrade der TITAN CARGO PRO GAS Reihe für längste Wechselintervalle für Gasmotoren im NFZ-Bereich mit exklusiver Freigabe MAN M 3271-3

3. MADE IN GERMANY

- Als Familienunternehmen bieten wir seit über 85 Jahren Kontinuität.
- Unsere Unternehmensstrategie ist langfristig angelegt und nicht an kurzfristigen Erfolgen interessiert.
- Die Konzentration auf unsere Kernkompetenz macht uns zum weltweit größten unabhängigen Schmierstoffhersteller.
- Wir investieren in Deutschland für die Zukunft unserer und Ihrer Branche.

4. INDIVIDUELLER SERVICE

- Zu Ihrem persönlichen Außendienstpartner gibt es immer einen festen Ansprechpartner im Innendienst in Mannheim – Ihr persönliches und gleichbleibendes Team.
- Darüber hinaus kümmert sich FUCHS um die Entsorgung des Altöls.
- Wir kooperieren mit zahlreichen Zulieferern, sodass wir Ihnen auch im Servicegerätebereich attraktive Konditionen bieten können.

Deutsche Automobilhersteller zeichnen FUCHS SCHMIERSTOFFE für seine Innovationskraft, Entwicklungskompetenz, Produktqualität und sein kompetentes Projektmanagement aus. Profitieren Sie von der herausragenden Erfahrung von einem der führenden Entwicklungspartner und Schmierstoffhersteller der deutschen Automobilindustrie. Testen Sie uns.

www.fuchs.com/de

FUCHS Online-Ölwegweiser

Und so einfach geht's:
Auf www.fuchs.com/de finden Sie den Menüpunkt „Ölwegweiser".

Dort wählen Sie den Fahrzeugtyp (z. B. LKW), anschließend Marke und Modell. Daraufhin erscheint ein Fenster mit einer Übersicht der für Ihr Fahrzeug optimalen Schmierstoffe. Nur noch auswählen, anklicken und schon wird Ihnen das benötigte Produkt angezeigt.

direkter Link zum
FUCHS Ölwegweiser

Schneller Überblick über alle notwendigen Informationen

Für die einfache Auswahl stehen alle Modelle zur Verfügung

Intuitive Bedienung des Programms

Notizen

Hinweis
Die Angaben in dieser Broschüre beruhen auf den allgemeinen Erfahrungen und Kenntnissen der FUCHS SCHMIERSTOFFE GMBH in der Entwicklung und Herstellung von Schmierstoffen und entsprechen unserem heutigen Wissensstand. Die Wirkungsweise unserer Produkte ist von vielfältigen Faktoren abhängig, insbesondere vom konkreten Einsatzzweck, der Applikation der Produkte, den Betriebsbedingungen, der Bauteilvorbehandlung, eventuellem Schmutzanfall von außen, etc. Aus diesem Grund sind allgemeingültige Aussagen zur Funktion unserer Produkte nicht möglich. Unsere Produkte dürfen nicht in Luft-/Raumfahrzeugen bzw. Teilen davon verwendet werden. Dies gilt nicht, soweit die Produkte vor dem Einbau von Bauteilen in ein Luft-/Raumfahrzeug wieder entfernt werden. Die Angaben in dieser Broschüre stellen allgemeine, nicht verbindliche Richtwerte dar. Keinesfalls beinhalten sie hingegen eine Zusicherung von Eigenschaften oder eine Garantie für die Eignung des Produkts für den Einzelfall.

Wir empfehlen daher, vor dem Einsatz unserer Produkte mit den Ansprechpartnern der FUCHS SCHMIERSTOFFE GMBH ein individuelles Beratungsgespräch über die Einsatzbedingungen in der Anwendung und die Leistungsmerkmale der Produkte zu führen. Dem Anwender obliegt es, die Produkte in der vorgesehenen Anwendung auf deren Funktionssicherheit zu testen und mit der gebotenen Sorgfalt einzusetzen.

Unsere Produkte werden kontinuierlich weiterentwickelt. Deshalb behalten wir uns das Recht vor, das Produktprogramm, die Produkte und deren Herstellungsprozesse sowie alle Angaben in dieser Broschüre jederzeit und ohne Vorankündigung zu ändern, sofern keine kundenspezifischen Vereinbarungen existieren, die dem entgegenstehen. Alle früheren Veröffentlichungen verlieren mit Erscheinen dieser Broschüre ihre Gültigkeit.

Vervielfältigungen jeder Art und Form bedürfen der vorherigen schriftlichen Genehmigung der FUCHS SCHMIERSTOFFE GMBH.

© FUCHS SCHMIERSTOFFE GMBH. Alle Rechte vorbehalten. Stand 11/2017

FUCHS Schmierstoffe

Innovative Schmierstoffe brauchen erfahrene Beratung

Jedem Schmierstoffwechsel sollte eine umfassende Beratung zur entsprechenden Anwendung vorausgehen. Nur so kann das optimale Schmierstoff-System ausgewählt werden. Unsere erfahrenen Mitarbeiterinnen und Mitarbeiter geben nicht nur Hinweise zum Einsatz, sondern informieren Sie auch gerne über unser komplettes Schmierstoffsortiment.

Ihr Ansprechpartner:

FUCHS SCHMIERSTOFFE GMBH
Friesenheimer Straße 19
68169 Mannheim
Telefon: 0621 3701-0
Telefax: 0621 3701-7000
E-Mail: zentrale@fuchs-schmierstoffe.de
www.fuchs.com/de

9301114983 12 / 2017 2.5